RONDA
STAINLESS STEEL FORMER

AP 272

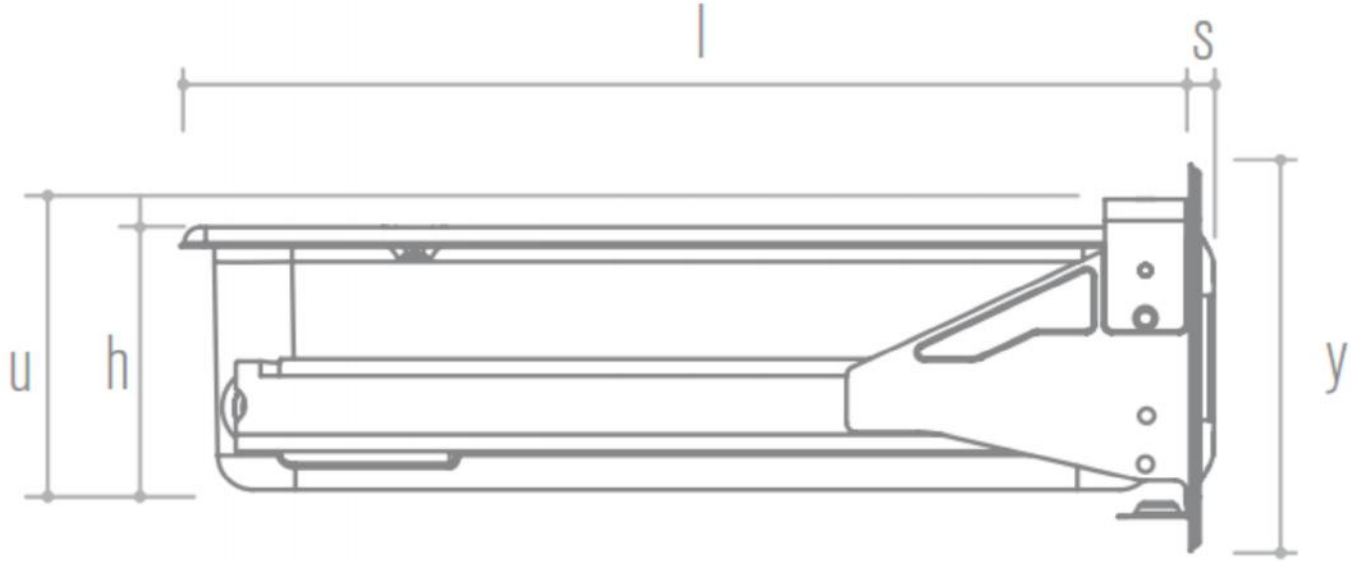

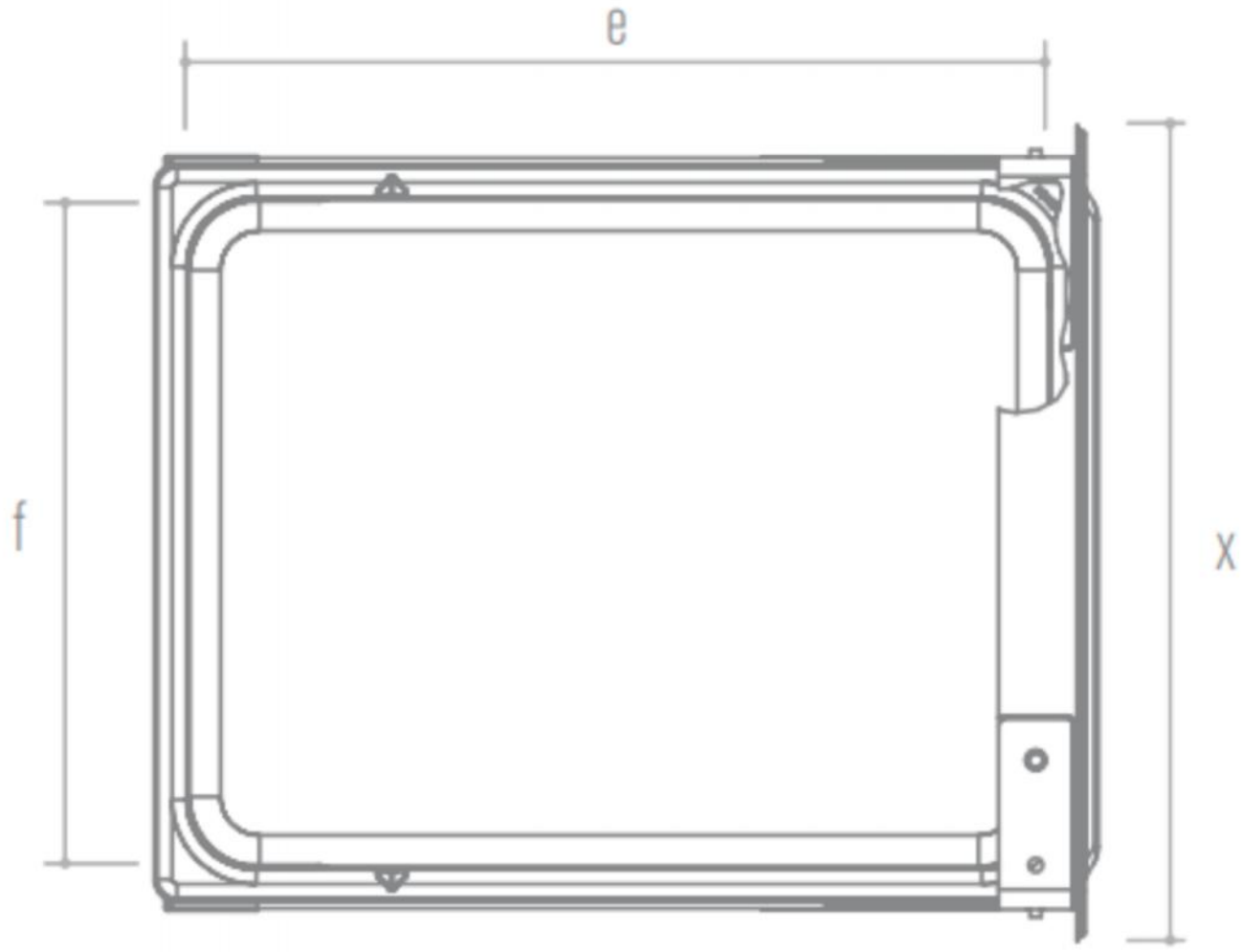

ARTIKEL	THEKENAUSSCHNITT		AUßENMAßE UND INNENMAßE								BOX
	a(+1)	b(+1)	x	y	e	f	h	l	u	s	
AP272	354	140	377	164	401	311	111	431	121	10	3

(+1) EMPFOHLENE TOLERANZ

MAßE IN MM