KAFFEESATZSCHUBLADEN

Ronda Unterbau-Kaffeesatzschublade aus Edelstahl

Die Ronda Unterbau-Kaffeesatzschublade aud Edelstahl 1.4301 ist direkt unter der Theke zu montieren. Sie ist mit einer herausnehmbaren Innenschublade, einer stabilen, herausnehmbaren Klopfstange und einer glänzenden Edelstahlfront ausgestattet.

Art.-Nr.	ACO	OEM	Öffnung		Abmessungen					
			x(+1)	y(+1)	e	f	h	l	u	s
AP74E : Kaffeesatzschublade mit herausnehmbarer Klopfstange ohne Schutzkappe										
RON-2074	R1103101	AP74E	351	138	401	311	111,5	434	122	6
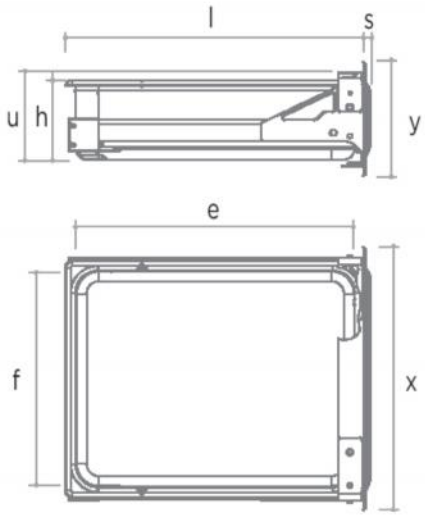
(+1) = empfohlene Toleranz